TABULKA OKEN

OZN.	STAVEBNÍ ÚPRAVY ČÁSTI BUDOVY ZDRAVOTNÍHO STŘEDISKA PRO ZUBNÍ ORDINACE, Náměstí 591, Tuchlovice	1.NP	CELKEM
0/3		POČET (ks)	2
POPIS	NOVÉ OKNO PLASTOVÉ, DVOJDÍLNÉ, OTVÍRAVÉ, 1 ČÁST VÝKLOPNÁ		
SKLAD. ROZMĚR	2100 x 1800 (PARAPET 900)		
OTVOR V KCI	stávající, upravený		
MATERIÁL			
POVRCH. ÚPRAVA			
PROSKLENÍ	IZOLAČNÍM TROJSKLEM, BEZPEČNOSTNÍ		
STANDARD	CELKOVÝ SOUČINITEL PROSTUPU TEPLA OKNEM U = 0,9 W/m^2K NEBO LEPŠÍ		
ZVUK.NEPRŮZVUČ.	TŘÍDA ZVUKOVÉ IZOLACE OKNA TZI=2		
POŽÁR. ODOLNOST	–		
KOVÁNÍ			
SAMOZAVÍRAČ	–		
TĚSNĚNÍ	SYSTÉMOVÉ		
PARAPETY	VNITŘNÍ MDF (LAMINO BARVA BÍLÁ), VNĚJŠÍ VIZ. TAB. KLEMP. VÝROBKŮ		
ŽALUZIE	VNITŘNÍ HORIZONTÁLNÍ		
POZNÁMKA	STÁVAJÍCÍ OKNO BUDE ODSTRANĚNO		
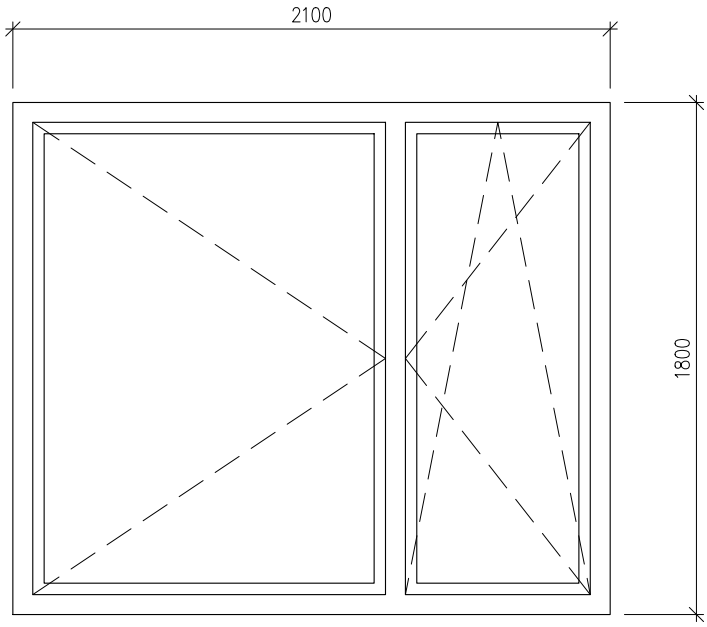
POHLED Z EXTERIÉRU